Крепежные приспособления

BES 18,0-KH-4-F
Код заказа: BAM00H0

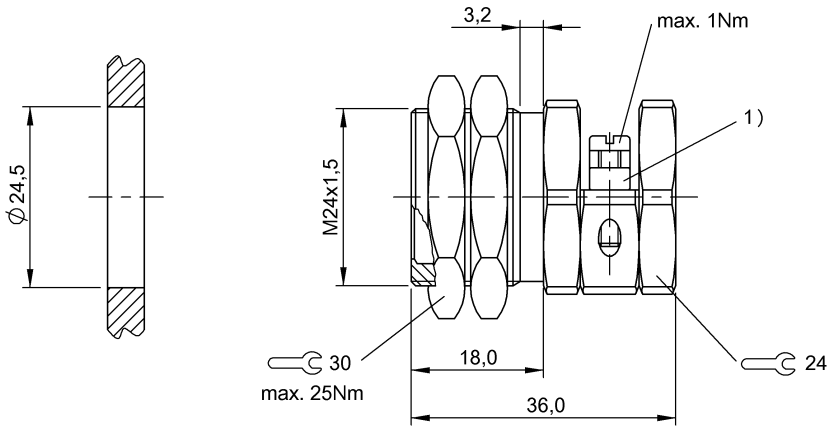

1) Зажимная скоба

Basic features

Комплект поставки	Зажим-держатель (1x) Гайка DIN 1763-M24x1,5 (2 шт.)
Применение	для датчиков M18
Принцип действия	Зажим-держатель

Mechanical data

Крепление	Винты
Момент затяжки	25 Нм
Момент затяжки зажимного винта	1 Nm
Размеры	Ø 30 x 36 мм

Material

Защита поверхности	никелир.
Материал	Латунь

Remarks

Дальность срабатывания датчиков приближения объекта может измениться из-за жеского упора.