Механические комплектующие

BTL5-M-2814-1S
Код заказа: BAM014K

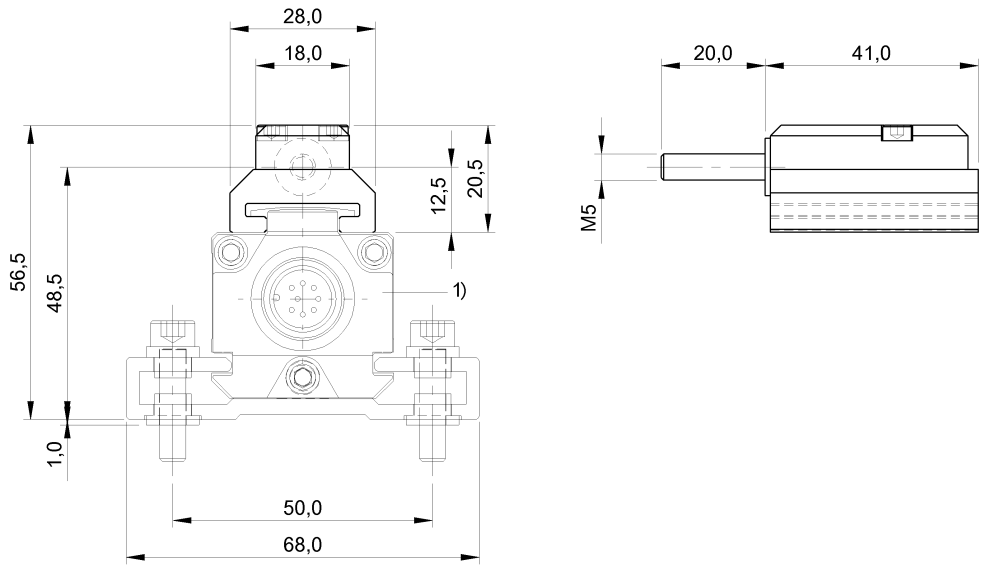

1) Не входит в комплект поставки

Basic features

Исполнение	ведомый
Принцип действия	Датчик положения BTL, профиль

Environmental conditions

Температура окружающей среды	-40...85 °C
Температура хранения	-40...85 °C

Material

Материал корпуса	Алюминий, анодирован. Iglidur J
Материал корпуса, защита поверхности	анодирован.

Mechanical data

Масса, макс.	32 g
Размеры	28 x 20.5 x 41 mm