Оптоэлектронные датчики

BOS 18KR-XT-IS10-02
Код заказа: BOS00KT

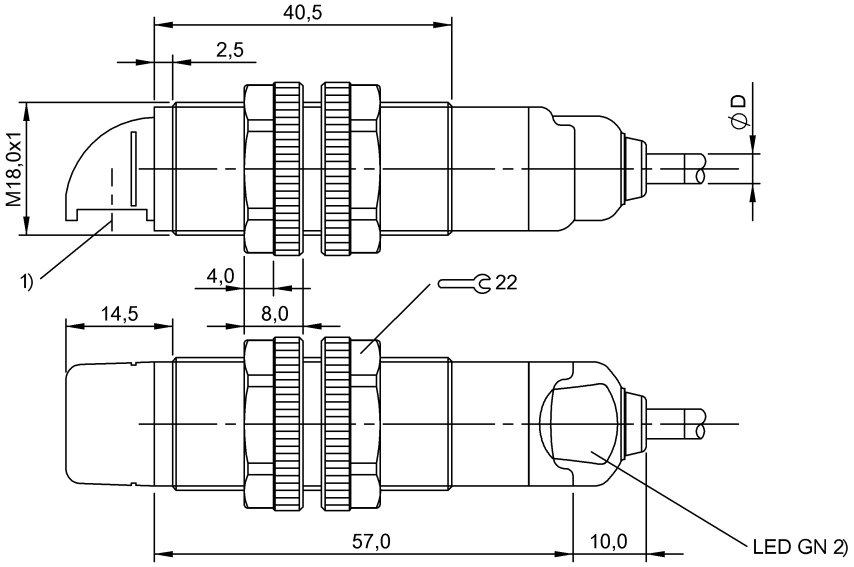

1) Оптическая ось, 2) Напряжение питания

Basic features

Базовый стандарт	IEC 60947-5-2
Опорный приемник	BOS 18KR-..-IE10-..
Принцип действия	Оптоэлектронный датчик
Разрешение на эксплуатацию/ конформность	CE cULus
Серия	18KR
Форма	Цилиндр Оптика 90°

Display/Operation

Индикация	СД зеленый: рабочее напряжение

Electrical connection

Диаметр кабеля D	4.00 mm
Длина кабеля L	2 m
Защита от переполюсовки	да
Количество проводников	4
Разъем	Кабель, 2,00 м, ПВХ
Сечение проводника	0.14 mm²

Electrical data

Остаточная волнистость, макс. (% от Ue)	8 %
Рабочее напряжение Ub	10...30 VDC
Расчетное рабочее напряжение Ue=	24 V
Ток холостого хода Io, макс. при Ue	30 mA
Функция входа	Тест (эмиттер ВЫКЛ)

Environmental conditions

EN 60068-2-27, ударная нагрузка	Полусинус, 30 g_n, 11 мс, 3x6
EN 60068-2-6, вибрация	10...55 Гц, амплитуда 0,5 мм, 3x30 мин
Степень защиты	IP67
Температура окружающей среды	-25...55 °C

Material

Активная поверхность, материал	PMMA
Материал корпуса	ABS
Материал оболочки	PVC

Mechanical data

Крепление	Гайка M18x1
Макс. момент затяжки	1.5 Nm
Размеры	Ø 18 x 18 mm

Optical features

Вид излучения	Инфракрасный
Длина волны	880 nm
Принцип действия, оптич.	Однонаправленный световой затвор (передатчик)

Range/Distance

Дальность действия	0...10 м
Условное расстояние переключения sn	10 m

Remarks

Подробная информация: см. Руководство по эксплуатации.
Комплектующие заказываются отдельно.

Wiring Diagrams (Schematic)

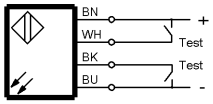
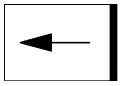
Opto Symbols