Провода с разъемами

BKS-S 80-W-PU-05
Код заказа: BCC0095

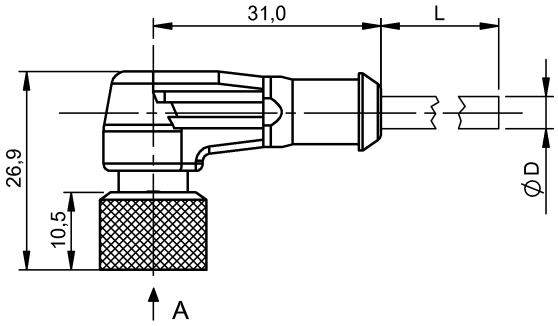

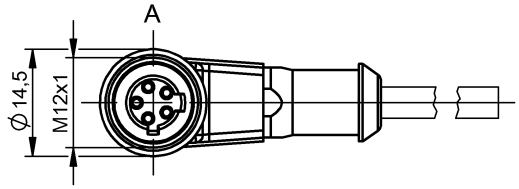

Basic features

Разрешение на эксплуатацию/ конформность	CE cURus WEEE

Electrical connection

Диаметр кабеля D	5.70 mm ±0.20 mm
Кабель	PUR черный, 5 m
Количество контактов	5
Количество проводников	5
Конфигурация штекера	угловой
Разъем	M12x1-Гнездо, угловой, 5-конт., C-с кодированием
Сечение проводника	0.50 mm²
Система	с бесшовной экструд. оболочкой

Electrical data

Рабочее напряжение Ub	240 VDC / 240 VAC

Environmental conditions

Степень защиты	IP68
Температура кабеля, гибкая прокладка	-5...70 °C
Температура кабеля, фиксированная прокладка	-25...70 °C
Температура окружающей среды	-25...80 °C

Material

Материал держателя контактов	TPU
Материал контактов	Латунь, позолоченная
Материал корпуса	PUR
Материал накидной гайки	Латунь никелир.
Материал оболочки кабеля	PUR

Mechanical data

Длина кабеля L	5.00 m
Момент затяжки	0,6 Нм
Оболочка кабеля, цвет	черный

Remarks

Степень защиты по IEC 60529, только в свинченном состоянии с ответной частью

Connector Drawings

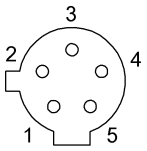

Конт. 1: синий
Конт. 2: черный
Конт. 3: зеленый/желтый
Конт. 4: коричневый
Конт. 5: белый

Wiring Diagrams (Schematic)