Кулачковые выключатели

BNS 819-C02-R16-61-30-10
Код заказа: BNS02CF

M=12	BNS..61-12..
M=16	BNS..61-16..
M=24	BNS..61-24..
M=30	BNS..61-30..

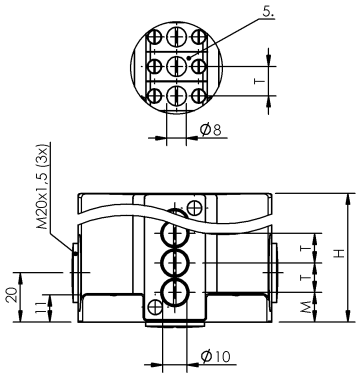

Gehäuse B/Housing B

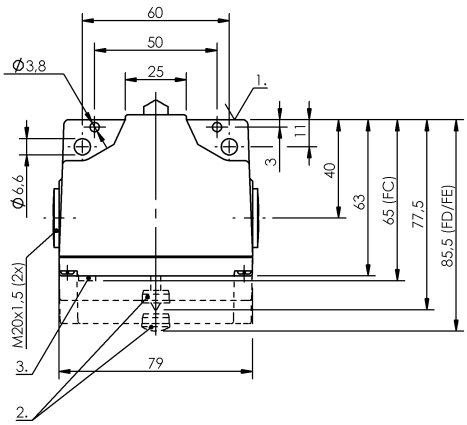

Gehäuse B (Standard)/Housing B (Standard)

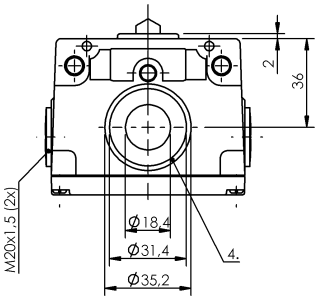

Gehäuse C/Housing C

1) Опорная кромка, 2) Функциональный индикатор FD/FE/LL, 3) Функциональный индикатор FC, 4) Уплотнительное кольцо, 5) Противокристаллизационный толкатель

A 001175 LR 50067

Basic features

Исполнение	Щелчковый контакт
Разрешение на эксплуатацию/ конформность	CCC CE CSA

Environmental conditions

Степень защиты	IP67
Температура окружающей среды	-5...85 °C

Material

Материал корпуса	Алюминий, анодирован.
Материал корпуса, защита поверхности	анодирован.

Mechanical data

Number of switching positions	2x Ролик механический
Направление приближения	продольно, парралельно привинчиваемой поверхности
Размеры	79 x 60 x 63 mm
Расстояние до толкателя, 1-я точка переключения	30 mm
Установка	вертикально
Фланец, ввод	1 Отверстие
Форма толкателя	1–2-я точка переключения: ролик 1–2-я точка переключения: ролик

Range/Distance

Расстояние между точками переключения	16 mm