Кулачковые выключатели

BNS 816-B04-THA-16-602-11
Код заказа: BNS039P

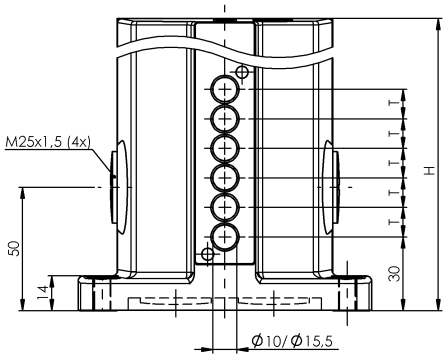

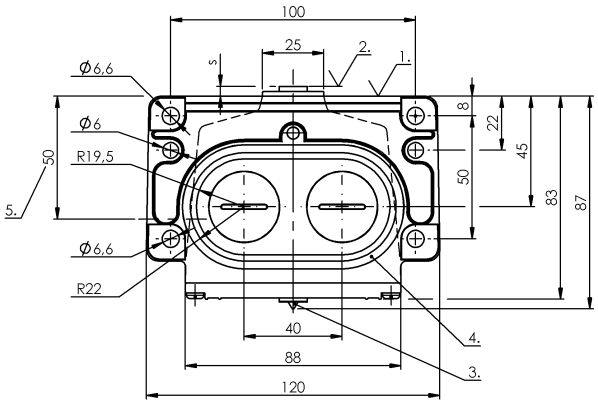

1) Опорная кромка, 2) Активная поверхность, 3) Функциональный индикатор FD/FE/LL, 4) Уплотнительное кольцо, 5) Кабельный ввод

Basic features

Базовый стандарт	IEC 60947-5-2
Исполнение	Индуктивный
Переключатель DIN	DIN 43697
Принцип действия	1-4. Точка переключения: Индуктивный
Разрешение на эксплуатацию/ конформность	CE UKCA WEEE

Display/Operation

Индикация функций	1-4. Точка переключения: Световод

Electrical connection

Тип разъема	1-4. Точка переключения: Винтовая клемма
Электрическое исполнение	3-/4-проводн.

Electrical data

Длительный ток	1-4. Точка переключения: 0.13 A
Расчетное рабочее напряжение Ue	1-4. Точка переключения: 24 В=

Environmental conditions

Степень защиты	IP67
Температура окружающей среды	-25...70 °C

Functional safety

MTTF (40°C)	BES 517-142-Y: 1680 a

Interface

Переключающий выход	PNP, антивалентный

Material

Материал корпуса	Алюминий, анодирован.
Материал корпуса, защита поверхности	анодирован.

Mechanical data

Переключающий элемент	1-4. Точка переключения: BES 517-142-Y
Размеры	120 x 105 x 87 mm
Расстояние до толкателя, 1-я точка переключения	30 mm
Расстояние между выступами - активная поверхность	1-4. Точка переключения: 0... 4.05 mm
Установка	вертикально
Фланец, ввод	2 Резьбовых выхода M25

Кулачковые выключатели

BNS 816-B04-THA-16-602-11
Код заказа: BNS039P

Range/Distance

Дальность действия	5 mm
Надежная дальность срабатывания Sa	1-4. Точка переключения: 4 mm
Расстояние между точками переключения	16 mm
Расчетный промежуток срабатывания Sn	1-4. Точка переключения: 5.0 mm
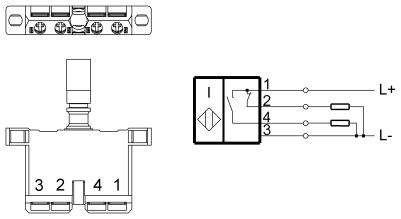
Wiring Diagrams (Schematic)