Кулачковые выключатели

BNS 816-X594-B04-00-12-610-11

Код заказа: BNS03LF

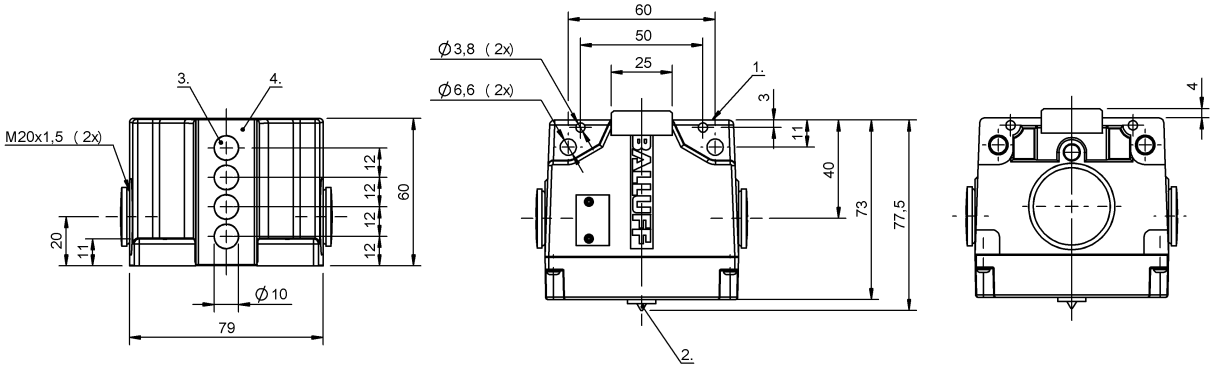

1) Опорная кромка, 2) Функциональный индикатор FD/FE/LL, 3) Активная поверхность, 4) Пластмасса

Basic features

Базовый стандарт	IEC 60947-5-2
Дополнительные свойства	Особый выключатель
Исполнение	Индуктивный
Переключатель DIN	DIN 43697
Принцип действия	1-4. Точка переключения: Индуктивный
Разрешение на эксплуатацию/ конформность	CE UKCA WEEE

Display/Operation

Индикация функций	1-4. Точка переключения: Световод

Electrical connection

Электрическое исполнение	3-/4-проводн.

Electrical data

Длительный ток	1-4. Точка переключения: 0.2 A
Расчетное рабочее напряжение Ue	1-4. Точка переключения: 24 В=

Environmental conditions

Степень защиты	IP67
Температура окружающей среды	-5...85 °C

Functional safety

MTTF (40°C)	BES 517-100-S42: 230 a BES 517-100-S43: 230 a BES 517-100-S44: 230 a

Interface

Переключающий выход	PNP, антивалентный

Material

Материал корпуса	Алюминий, анодирован.
Материал корпуса, защита поверхности	анодирован.

Mechanical data

Переключающий элемент	1. Точка переключения: BES 517-100-S42 2. Точка переключения: BES 517-100-S43 3. Точка переключения: BES 517-100-S44 4. Точка переключения: BES 517-100-S42
Расстояние между выступами - активная поверхность	1-4. Точка переключения: 0... 4.05 mm
Установка	вертикально

Кулачковые выключатели

BNS 816-X594-B04-00-12-610-11
Код заказа: BNS03LF

Range/Distance

Дальность действия	4 mm
Надежная дальность срабатывания Sa	1-4. Точка переключения: 3.2 mm
Расчетный промежуток срабатывания Sn	1-4. Точка переключения: 4 mm
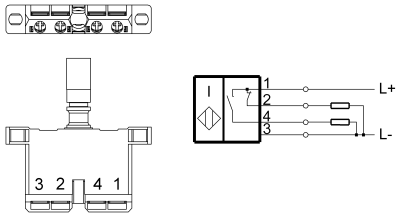
Wiring Diagrams (Schematic)