Емкостные датчики

BCS M18BBG2-NSC15H-S04K
Код заказа: BCS00LU

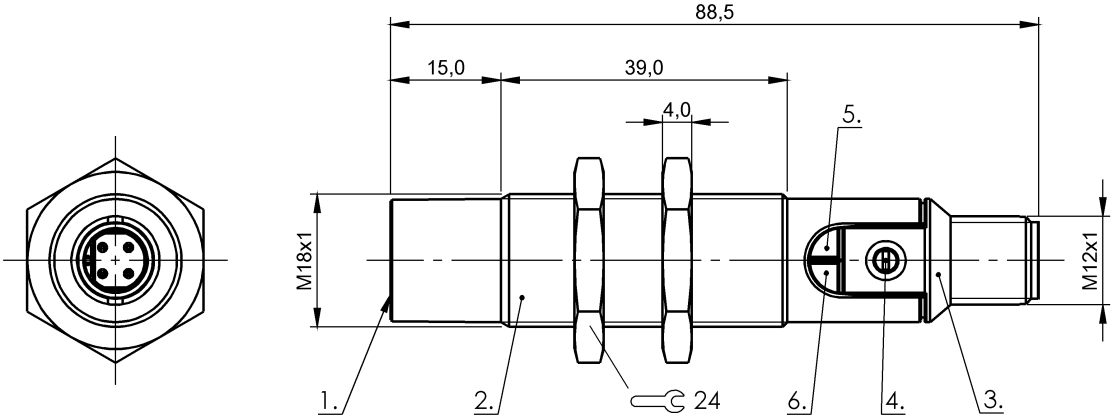

1) Активная поверхность, 2) Корпус, 3) Крышка, 4) Потенциометр, 5) СД напряжения питания, 6) Функциональный СД

Basic features

Базовый стандарт	IEC 60947-5-2
Комплект поставки	Гайка (2 шт.)
Марка	GLOBAL
Разрешение на эксплуатацию/ конформность	CE UKCA cULus WEEE
Серия	M18
Чувствительность	дальность срабатывания регулируется

Display/Operation

Индикация рабочего напряжения	да
Индикация функций	да

Electrical connection

Защита от короткого замыкания	да
Защита от переполюсовки	да
Количество контактов	4
Разъем	M12x1-Штекер, 4--конт., A-c кодированием
С защитой от неправильного подключения	нет

Electrical data

Задержка готовности Tv, макс.	300 ms
Категория применения	=-13
Класс защиты	II
Макс. ток холостого хода Io, без демпфирования	13 mA
Остаточная волнистость, макс. (% от Ue)	10 %
Падение напряжения статич., макс.	1.5 V
Рабочее напряжение Ub	10...30 VDC
Расчетное напряжение изоляции Ui	75 V DC
Расчетное рабочее напряжение Ue=	24 V
Расчетный рабочий ток Ie	100 mA
Частота переключения	100 Гц

Environmental conditions

Степень защиты	IP67
Температура окружающей среды	-25...85 °C

Functional safety

MTTF (40°C)	226 a

Interface

Переключающий выход	NPN Замыкающий контакт (NO)

Емкостные датчики

BCS M18BBG2-NSC15H-S04K
Код заказа: BCS00LU

Material

Активная поверхность, материал	PBT
Материал корпуса	PBT
Материал крышки	PBT PA

Mechanical data

Момент затяжки	2 Нм
Размеры	Ø 18 x 88.5 mm
Резьба (A)	M18x1
Типоразмер	M18x1
Установка	незаподлицо

Range/Distance

Гистерезис H, макс. (% от Sr)	15.0 %
Дальность действия Sn 01	15 mm
Диапазон измерения	2...15 мм
Стабильность повторяемости, макс. (% от Sr)	2.0 %
Температурный дрейф, макс. (% от Sr)	20 % [-5...55 °C]

Remarks

The potentiometer does not have a fixed stop, but can be turned endlessly without destroying anything.
If no change in the switching signal is detected, the potentiometer should be turned forwards or backwards until a signal change occurs at the output.
Дополнительная информация по MTTF или B10d содержится в сертификате MTTF / B10d

Указанное значение MTTF / B10d не гарантирует каких-либо свойств и/или срока службы; речь идет только об экспериментальных данных, не имеющих обязательного характера. Эти данные не продлевают срок давности по гарантийным претензиям и не влияют на него каким-либо иным образом.

Connector Drawings
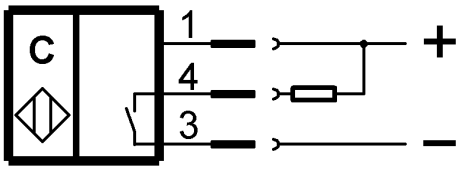
Wiring Diagrams (Schematic)