Кулачковые выключатели

BNS 819-B04-R12-61-12-14-DH
Код заказа: BNS02AK

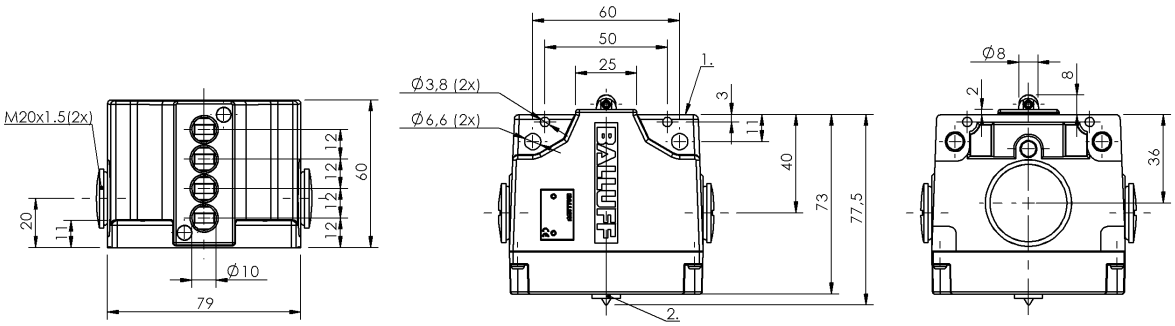

1) Опорная кромка, 2) Функциональный индикатор FD/FE/LL

Basic features

Базовый стандарт	IEC 60947-5-2
Исполнение	механически-индуктивный
Принцип действия	1-4. Точка переключения: механически-индуктивный
Разрешение на эксплуатацию/ конформность	CE WEEE

Display/Operation

Индикация функций	1-4. Точка переключения: Световод

Electrical connection

Тип разъема	1-4. Точка переключения: Винтовая клемма

Electrical data

Расчетное рабочее напряжение Ue	1-4. Точка переключения: 24 В=

Environmental conditions

Степень защиты	IP67
Температура окружающей среды	-5...70 °C

Functional safety

MTTF (40°C)	BES 516-110 D: 695 a

Material

Материал корпуса	Алюминий, анодирован.
Материал корпуса, защита поверхности	анодирован.
Материал толкателя	1-4. Точка переключения: Высококачественная сталь (1.4034)

Mechanical data

Number of switching positions	4x Ролик механически-индуктивный
Направление приближения	продольно, парралельно привинчиваемой поверхности
Переключающий элемент	1-4. Точка переключения: BES 516-110 D
Размеры	79 x 60 x 77.5 mm
Расстояние до толкателя, 1-я точка переключения	12 mm
Расстояние от кулачка до опорной кромки	1-4. Точка переключения: 4.50...5.00 mm
Скорость трогания с места	1-4. Точка переключения: 60 m/ min
Установка	вертикально
Фланец, ввод	нет
Форма толкателя	1–4-я точка переключения: ролик 1–4-я точка переключения: ролик

Range/Distance

Расстояние между точками переключения	12 mm

Wiring Diagrams (Schematic)
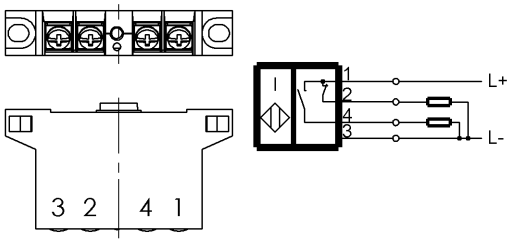
DH