Кулачковые выключатели

BNS 816-B05-TOB-08-650-11
Код заказа: BNS03J2

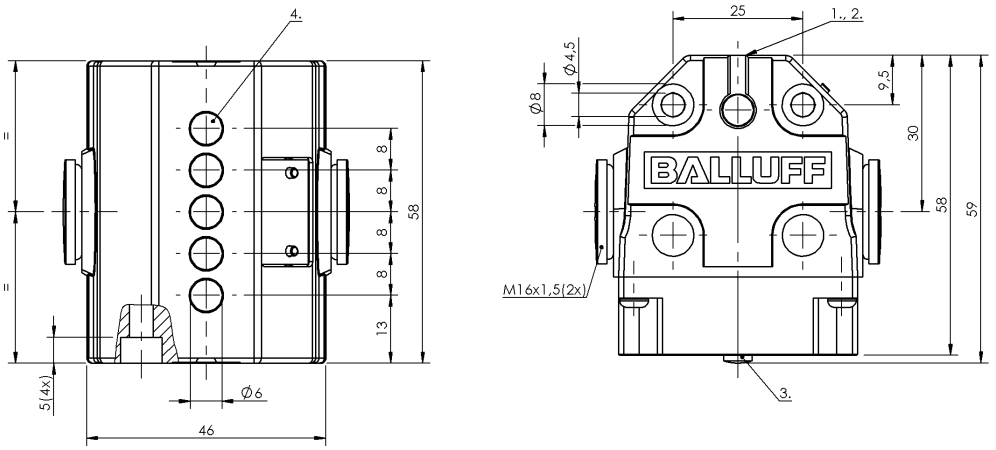

1) Опорная кромка, 2) Активная поверхность, 3) Функциональный индикатор FD/FE/LL, 4) 1-я точка переключения

Basic features

Базовый стандарт	IEC 60947-5-2
Исполнение	Индуктивный
Принцип действия	1-5. Точка переключения: Индуктивный
Разрешение на эксплуатацию/ конформность	CE UKCA WEEE

Display/Operation

Индикация функций	1-5. Точка переключения: Световод

Electrical connection

Тип разъема	1-5. Точка переключения: Винтовая клемма
Электрическое исполнение	3-/4-проводн.

Electrical data

Длительный ток	1-5. Точка переключения: 0.13 A
Расчетное рабочее напряжение Ue	1-5. Точка переключения: 24 В=

Environmental conditions

Степень защиты	IP67
Температура окружающей среды	-25...70 °C

Functional safety

MTTF (40°C)	BES 517-312-Y: 1620 a

Interface

Переключающий выход	PNP замыкающий контакт (NO)

Material

Материал корпуса	Алюминий, анодирован.
Материал корпуса, защита поверхности	анодирован.

Mechanical data

Переключающий элемент	1-5. Точка переключения: BES 517-312-Y
Размеры	40 x 58 x 60 mm
Расстояние до толкателя, 1-я точка переключения	13 mm
Расстояние между выступами - активная поверхность	1-5. Точка переключения: 0... 0.90 mm
Установка	вертикально
Фланец, ввод	нет

Range/Distance

Дальность действия	1.1 mm
Надежная дальность срабатывания Sa	1-5. Точка переключения: 0.9 mm
Расстояние между точками переключения	8 mm
Расчетный промежуток срабатывания Sn	1-5. Точка переключения: 1.1 mm
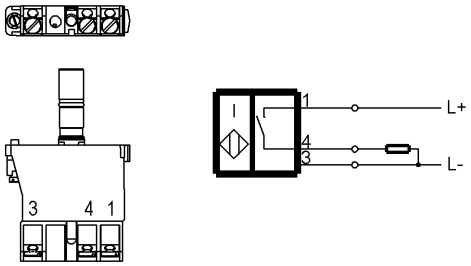
Wiring Diagrams (Schematic)