Кулачковые выключатели

BNS 819-99-K-15
Код заказа: BNS04F3

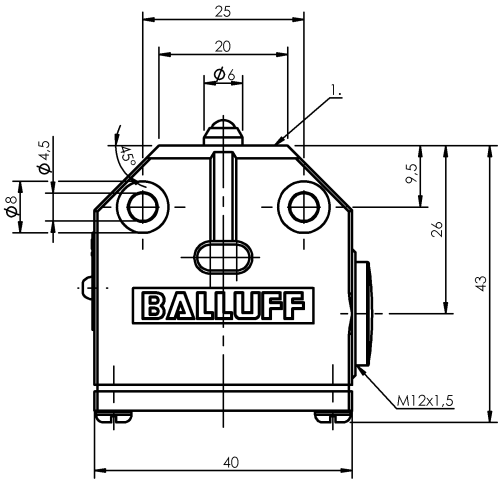

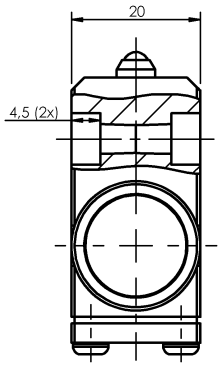

1) Опорная кромка

Basic features

Базовый стандарт	IEC 60947-5-1
Дополнительные свойства	термостойк.
Исполнение	Щелчковый контакт
Принцип действия	1. Точка переключения: механический
Разрешение на эксплуатацию/ конформность	CE UKCA CCC WEEE

Display/Operation

Индикация функций	1. Точка переключения: нет

Electrical connection

Тип разъема	1. Точка переключения: Паяное соединение

Electrical data

Длительный ток	1. Точка переключения: 5 A
Расчетное рабочее напряжение Ue	1. Точка переключения: 250 В~
Функция переключения, механическая	одноконтактный переключатель
Частота переключения	1. Точка переключения: 200/мин

Environmental conditions

Степень защиты	IP67
Температура окружающей среды	-5...150 °C

Functional safety

B10d (EN ISO 13849-1)	BSE 79: 10 миллионов циклов переключения

Material

Материал контактов	1. Точка переключения: Чистое серебро
Материал корпуса	Алюминий, анодирован.
Материал корпуса, защита поверхности	анодирован.
Материал толкателя	1. Точка переключения: Высококачественная сталь (1.4034)

Mechanical data

Number of switching positions	Шар механический
Направление приближения	продольно или поперечно привинчиваемой поверхности
Переключающий элемент	1. Точка переключения: BSE 79
Расстояние от кулачка до опорной кромки	1. Точка переключения: 2.30...2.80 mm
Скорость трогания с места	1. Точка переключения: 9 m/min
Срок службы, механич.	1. Точка переключения: 10 млн. циклов переключения
Усилие переключения	1. Точка переключения: 8 N
Установка	произвольно
Фланец, ввод	нет
Форма толкателя	1-я точка переключения: шар 1-я точка переключения: шар

Range/Distance

Воспроизводимость	1. Точка переключения: ±0.03 mm

Remarks

Макс. окружающая температура: 180 °C, 10 ч в день

Указанное значение MTTF / B10d не гарантирует каких-либо свойств и/или срока службы; речь идет только об экспериментальных данных, не имеющих обязательного характера. Эти данные не продлевают срок давности по гарантийным претензиям и не влияют на него каким-либо иным образом.

Следует особо отметить, что указанные здесь продукты не являются элементами обеспечения безопасности в смысле Директивы 2006/42/EC ст. 2c. Тем не менее, двухканальная схема использования продукции позволяет реализовать структуры, соответствующие стандарту EN 13849-1, с высоким уровнем производительности.
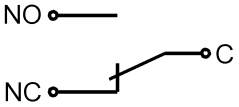
Wiring Diagrams (Schematic)