Кулачковые выключатели

BNS 819-D02-E12-100-14-DH
Код заказа: BNS00AR

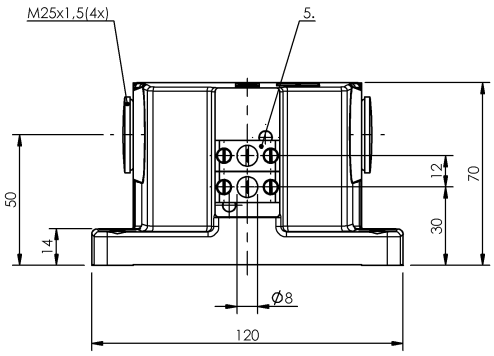

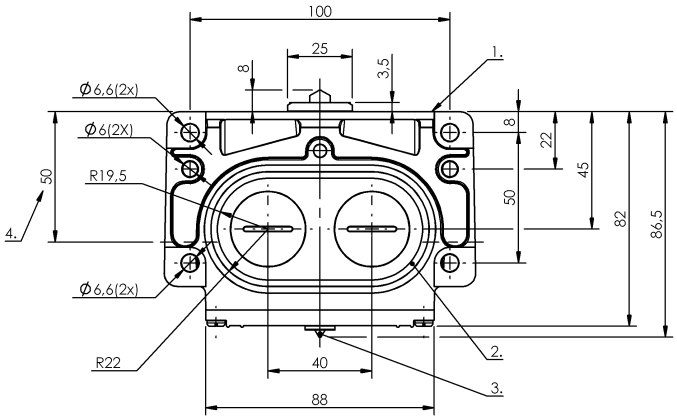

1) Опорная кромка, 2) Уплотнительное кольцо, 3) Функциональный индикатор FD/FE/LL, 4) Кабельный ввод, 5) Противокристаллизационный толкатель

Basic features

Базовый стандарт	IEC 60947-5-2
Исполнение	механически-индуктивный
Переключатель DIN	DIN 43697
Принцип действия	1-2. Точка переключения: механически-индуктивный
Разрешение на эксплуатацию/ конформность	CE WEEE

Display/Operation

Индикация функций	1-2. Точка переключения: Световод

Electrical connection

Тип разъема	1-2. Точка переключения: Винтовая клемма

Electrical data

Длительный ток	1-2. Точка переключения: 0.4 A
Расчетное рабочее напряжение Ue	1-2. Точка переключения: 24 В=

Environmental conditions

Степень защиты	IP67
Температура окружающей среды	-5...85 °C

Functional safety

MTTF (40°C)	BES 516-110 D: 695 a

Material

Материал корпуса	Алюминий, анодирован.
Материал корпуса, защита поверхности	анодирован.
Материал толкателя	1-2. Точка переключения: Высококачественная сталь (1.4034)

Mechanical data

Number of switching positions	2x Крыша - E механически-индуктивный
Направление приближения	продольно, парралельно привинчиваемой поверхности
Переключающий элемент	1-2. Точка переключения: BES 516-110 D
Расстояние от кулачка до опорной кромки	1-2. Точка переключения: 4.50...5.00 mm
Скорость трогания с места	1-2. Точка переключения: 30 m/min
Установка	вертикально
Фланец, ввод	2 Резьбовых выхода M25
Форма толкателя	1–2-я точка переключения: E-крыша 1–2-я точка переключения: E-крыша

Wiring Diagrams (Schematic)
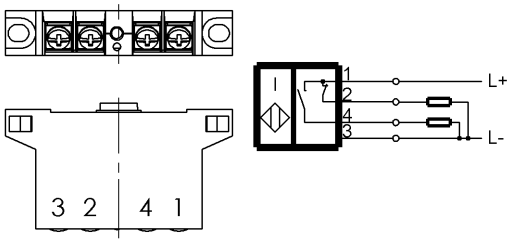
DH