Включающие механизмы

# BSW 813-493-X64-WA-09K2
# Код заказа: BSW004A

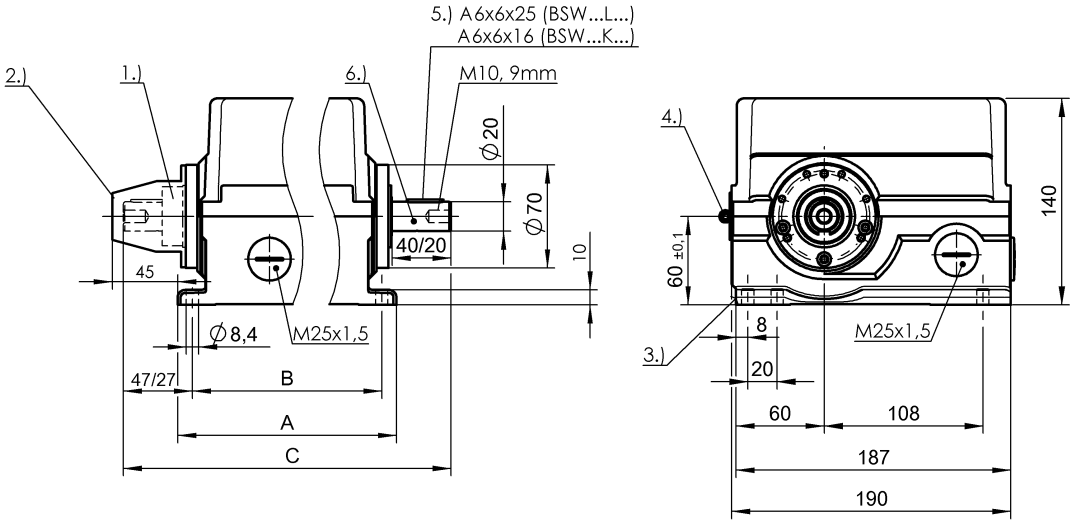


1) Лимб, 2) Кожух, 3) Опорная кромка, 4) Шарнир, 5) Призматическая шпонка, 6) Правый привод

## Basic features

| | |
|---|---|
| Базовый стандарт | IEC 60947-5-1<br>IEC 60947-5-2 |
| Исполнение | Безопасность DIN EN 60204-1 |
| Принцип действия | 1. Точка переключения: механический |
| Разрешение на эксплуатацию/ конформность | CE<br>bg<br>UKCA<br>CCC<br>WEEE |

## Electrical connection

| | |
|---|---|
| Тип разъема | 1. Точка переключения: Кабельный ввод через резьбовое соединение |

## Electrical data

| | |
|---|---|
| Длительный ток | 1-9. Точка переключения: 6 A |
| Импульсов на оборот | 30 |
| Кабельные вводы, количество | 5 Резьбовых выхода M25 |
| Контроль частоты вращения | без потери точек переключения |
| Макс. частота вращения | 200 1/min |
| Расчетное рабочее напряжение Ue | 1-9. Точка переключения: 250 В~ |

## Environmental conditions

| | |
|---|---|
| Степень защиты | IP65 |
| Температура окружающей среды | -5...80 °C |

## Functional safety

| | |
|---|---|
| B10d (EN ISO 13849-1) | BSE 61: 30 миллионов циклов переключения |
| MTTF (40°C) | Контроль частоты вращения WA: 830 a |
| Сертификат BG | да |

## Material

| | |
|---|---|
| Материал контактов | 1-9. Точка переключения: Чистое серебро |
| Материал корпуса | Алюминий, анодирован. |
| Материал корпуса, защита поверхности | анодирован. |

## Mechanical data

| | |
|---|---|
| Контроль направления вращения | нет |
| Кулачковые кольца | 1-9. Точка переключения: 180° |
| Кулачковые кольца, фиксируемые | да |
| Мин. крутящий момент | 1.5 Nm |
| Переключающий элемент | 1-9. Точка переключения: BSE 61 |
| Приводной вал, длина | 20.00 mm |
| Размеры | 245 x 140 x 187 mm |
| Расстояние между крепежными отверстиями B | 225.0 mm |
| Сечение в месте соединения | 1.5 mm² |
| Срок службы, механич. | 1. Точка переключения: 30 млн. циклов переключения |
| Тип привода | слева |

## Range/Distance

| | |
|---|---|
| Угол открытия, мин. | 15° |

## Wiring Diagrams (Schematic)
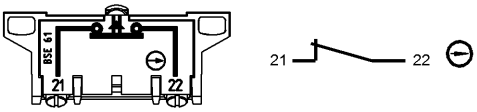
BSE 61