Включающие механизмы

BSW 816-203-03L3-NA
Код заказа: BSW0052

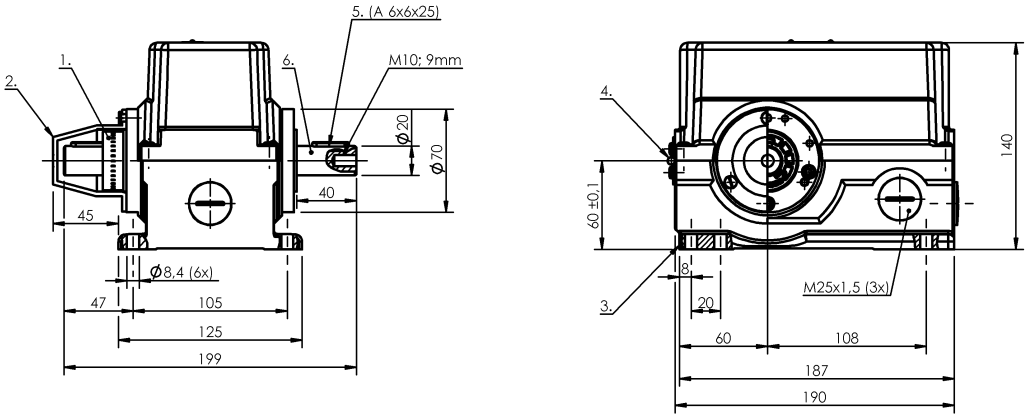

1) Лимб, 2) Кожух, 3) Опорная кромка, 4) Шарнир, 5) Призматическая шпонка, 6) Правый привод

Basic features

Базовый стандарт	IEC 60947-5-2
Исполнение	Индуктивный
Принцип действия	1. Точка переключения: индуктивный с кулачковым кольцом
Разрешение на эксплуатацию/ конформность	CE WEEE

Electrical connection

Тип разъема	1. Точка переключения: Кабельный ввод через резьбовое соединение

Electrical data

Длительный ток	1-3. Точка переключения: 0.2 A
Кабельные вводы, количество	3 Резьбовых выхода M25
Контроль частоты вращения	нет
Макс. частота вращения	700 1/min
Расчетное рабочее напряжение Ue	1-3. Точка переключения: 24 В=

Environmental conditions

Степень защиты	IP65
Температура окружающей среды	-5...80 °C

Functional safety

MTTF (40°C)	BES 517-108: 490 a
Сертификат BG	нет

Material

Материал корпуса	Алюминий, анодирован.
Материал корпуса, защита поверхности	анодирован.

Mechanical data

Контроль направления вращения	нет
Кулачковые кольца	1-3. Точка переключения: 180°
Мин. крутящий момент	0.5 Nm
Переключающий элемент	1-3. Точка переключения: BES 517-108
Приводной вал, длина	40.00 mm
Размеры	125 x 140 x 187 mm
Расстояние между крепежными отверстиями B	105.0 mm
Сечение в месте соединения	1.5 mm²
Тип привода	справа
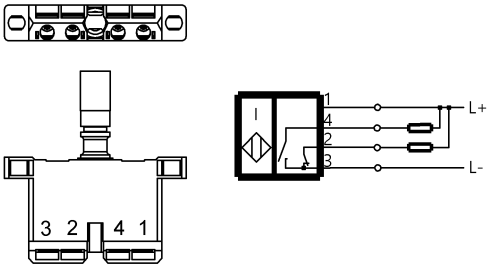
Wiring Diagrams (Schematic)