Включающие механизмы

BSW 819-493-09K3
Код заказа: BSW000N

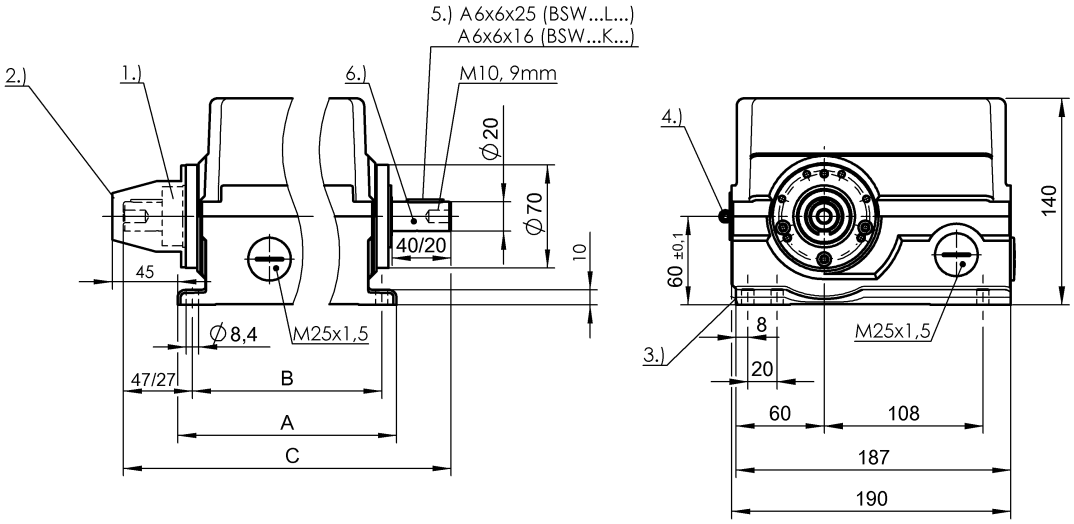

1) Лимб, 2) Кожух, 3) Опорная кромка, 4) Шарнир, 5) Призматическая шпонка, 6) Правый привод

Basic features

Базовый стандарт	IEC 60947-5-1
Исполнение	Щелчковый контакт
Принцип действия	1. Точка переключения: механический
Разрешение на эксплуатацию/ конформность	CE WEEE

Electrical connection

Тип разъема	1. Точка переключения: Кабельный ввод через резьбовое соединение

Electrical data

Длительный ток	1-9. Точка переключения: 6 A
Кабельные вводы, количество	5 Резьбовых выхода M25
Контроль частоты вращения	нет
Макс. частота вращения	200 1/min
Расчетное рабочее напряжение Ue	1-9. Точка переключения: 250 В~

Environmental conditions

Степень защиты	IP65
Температура окружающей среды	-5...80 °C

Functional safety

B10d (EN ISO 13849-1)	BSE 44.0: 30 миллионов циклов переключения
Сертификат BG	нет

Material

Материал контактов	1-9. Точка переключения: Чистое серебро,позолоч.
Материал корпуса	Алюминий, анодирован.
Материал корпуса, защита поверхности	анодирован.

Mechanical data

Контроль направления вращения	нет
Кулачковые кольца	1-9. Точка переключения: 180°
Кулачковые кольца, фиксируемые	нет
Мин. крутящий момент	1.5 Nm
Переключающий элемент	1-9. Точка переключения: BSE 44.0
Приводной вал, длина	20.00 mm
Размеры	245 x 140 x 187 mm
Расстояние между крепежными отверстиями B	225.0 mm
Сечение в месте соединения	1.5 mm²
Срок службы, механич.	1. Точка переключения: 30 млн. циклов переключения
Тип привода	справа

Range/Distance

Угол открытия, мин.	15°

Wiring Diagrams (Schematic)
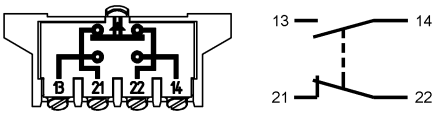
BSE 44.0