Механическая защита

BAM FK-CC-005-M08-A
Код заказа: BAM01Z5

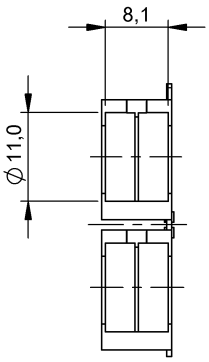

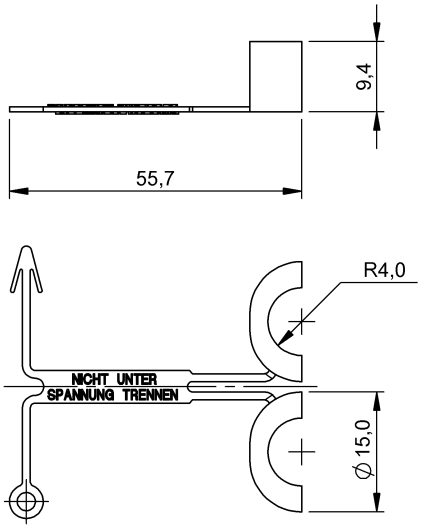

Basic features

Комплект поставки	Клипса
Краткое описание	Защита от саботажа
Применение	для штекерных разъемов M8

Material

Материал	PA

Mechanical data

Крепление	Клеммы

Remarks

Подходит для использования в зонах с воспламеняющейся пылью согласно EN 50281-1-1.