Кулачковые выключатели

BNS 816-B02-WS-16-611-11
Код заказа: BNS03EW

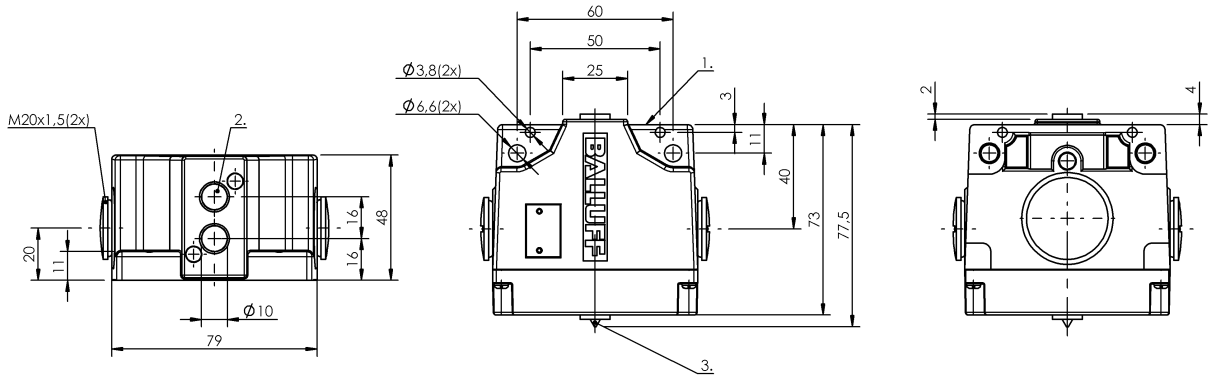

1) Опорная кромка, 2) Активная поверхность, 3) Функциональный индикатор FD/FE/LL

Basic features

Базовый стандарт	IEC 60947-5-2
Исполнение	Индуктивный
Принцип действия	1-2. Точка переключения: Индуктивный
Разрешение на эксплуатацию/ конформность	CE cULus WEEE

Display/Operation

Индикация функций	1-2. Точка переключения: Световод

Electrical connection

Тип разъема	1-2. Точка переключения: Винтовая клемма

Electrical data

Длительный ток	1-2. Точка переключения: 0.1 A
Рабочее напряжение Ub~	1.-2. Switch position: 35.0...250.0 V
Расчетное рабочее напряжение Ue	1-2. Точка переключения: 110 В~

Environmental conditions

Степень защиты	IP67
Температура окружающей среды	-25...70 °C

Interface

Переключающий выход	normally open (NO)

Material

Материал корпуса	Алюминий, анодирован.
Материал корпуса, защита поверхности	анодирован.

Mechanical data

Переключающий элемент	1-2. Точка переключения: BES 517-410
Расстояние между выступами - активная поверхность	1-2. Точка переключения: 0... 1.62 mm
Установка	вертикально
Фланец, ввод	нет

Range/Distance

Дальность действия	2 mm
Надежная дальность срабатывания Sa	1-2. Точка переключения: 1.6 mm
Расчетный промежуток срабатывания Sn	1-2. Точка переключения: 2.0 mm
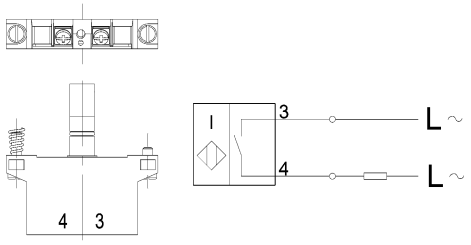
Wiring Diagrams (Schematic)