Кулачковые выключатели

BNS 816-B03-PA-12-602-11-S90R
Код заказа: BNS0393

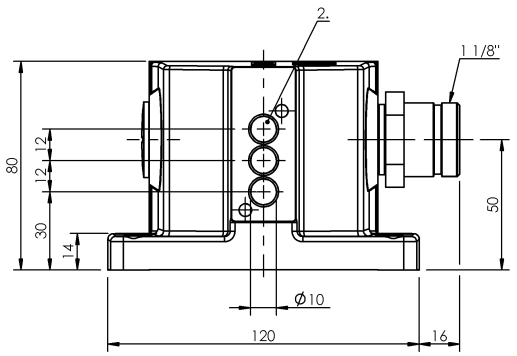

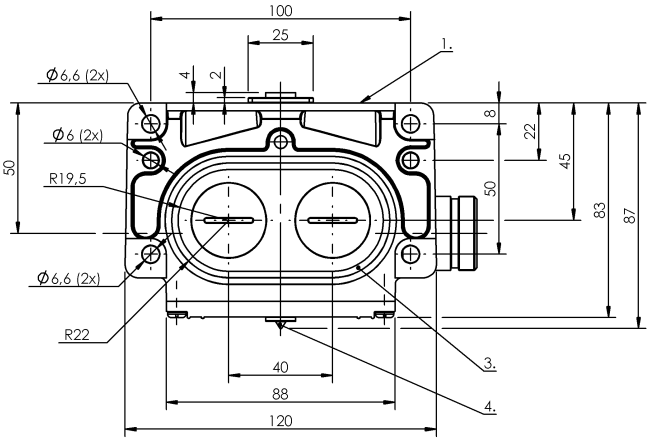

1) Опорная кромка, 2) Активная поверхность, 3) Уплотнительное кольцо, 4) Функциональный индикатор FD/FE/LL

Basic features

Базовый стандарт	IEC 60947-5-2
Исполнение	Индуктивный
Переключатель DIN	DIN 43697
Принцип действия	1-3. Точка переключения: Индуктивный
Разрешение на эксплуатацию/ конформность	CE UKCA WEEE

Display/Operation

Индикация функций	1-3. Точка переключения: Световод

Electrical connection

Разъем	1 1/8"-Фланцевый штекер, 12-конт.
Тип разъема	1. Точка переключения: Штекерный разъем
Электрическое исполнение	3-/4-проводн.

Electrical data

Длительный ток	1-3. Точка переключения: 0.2 A
Расчетное рабочее напряжение Ue	1-3. Точка переключения: 24 В=

Environmental conditions

Степень защиты	IP67
Температура окружающей среды	-25...70 °C

Functional safety

MTTF (40°C)	BES 517-110: 490 a

Interface

Переключающий выход	PNP, антивалентный

Material

Материал корпуса	Алюминий, анодирован.
Материал корпуса, защита поверхности	анодирован.

Mechanical data

Переключающий элемент	1-3. Точка переключения: BES 517-110
Расстояние между выступами - активная поверхность	1-3. Точка переключения: 0... 1.62 mm
Установка	вертикально
Фланец, ввод	2 Резьбовых выхода M25

Range/Distance

Дальность действия	2 mm
Надежная дальность срабатывания Sa	1-3. Точка переключения: 1.6 mm
Расчетный промежуток срабатывания Sn	1-3. Точка переключения: 2.0 mm

Connector Drawings

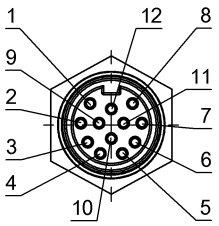

Вид в сторону штекера
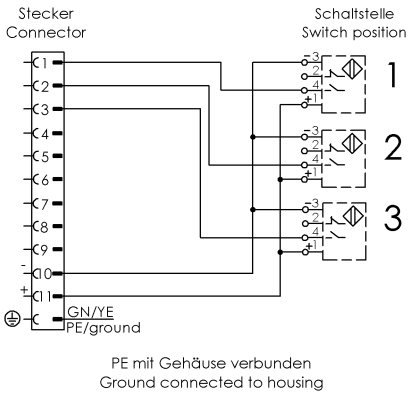
Wiring Diagrams (Schematic)