Кулачковые выключатели

BNS 816-B03-NA-16-611-11-S80S
Код заказа: BNS0504

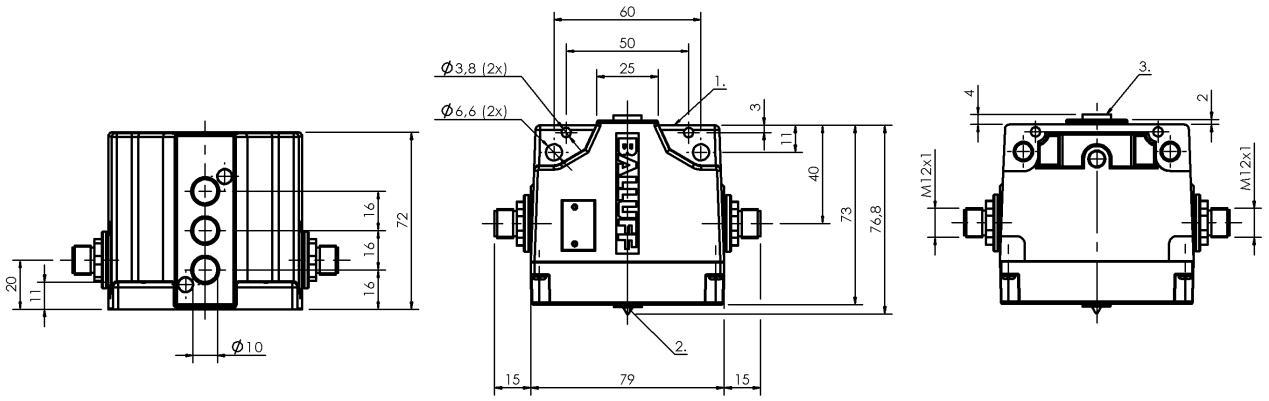

1) Опорная кромка, 2) Функциональный индикатор FD/FE/LL, 3) Активная поверхность

Basic features

Базовый стандарт	IEC 60947-5-2
Исполнение	Индуктивный
Принцип действия	1-3. Точка переключения: Индуктивный
Разрешение на эксплуатацию/ конформность	CE WEEE

Display/Operation

Индикация функций	1-3. Точка переключения: Световод

Electrical connection

Разъем	M12x1-Фланцевый штекер, 5--конт.
Тип разъема	1. Точка переключения: Штекерный разъем
Электрическое исполнение	3-/4-проводн.

Electrical data

Длительный ток	1-3. Точка переключения: 0.2 A
Расчетное рабочее напряжение Ue	1-3. Точка переключения: 24 В=

Environmental conditions

Степень защиты	IP67
Температура окружающей среды	-25...70 °C

Functional safety

MTTF (40°C)	BES 517-108: 490 a

Interface

Переключающий выход	NPN, антивалентный

Material

Материал корпуса	Алюминий, анодирован.
Материал корпуса, защита поверхности	анодирован.

Mechanical data

Переключающий элемент	1-3. Точка переключения: BES 517-108
Расстояние между выступами - активная поверхность	1-3. Точка переключения: 0... 1.62 mm
Установка	вертикально
Фланец, ввод	нет

Range/Distance

Дальность действия	2 mm
Надежная дальность срабатывания Sa	1-3. Точка переключения: 1.6 mm
Расчетный промежуток срабатывания Sn	1-3. Точка переключения: 2.0 mm

Connector Drawings

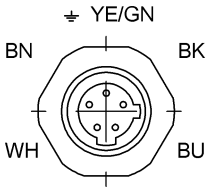

Вид в сторону штекера
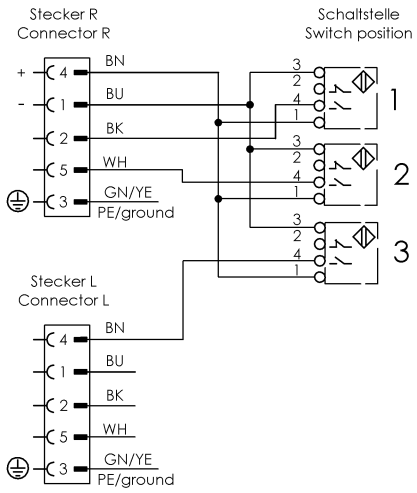
Wiring Diagrams (Schematic)