Кулачковые выключатели

BNS 829-D05-R12-100-10-FE
Код заказа: BNS050A

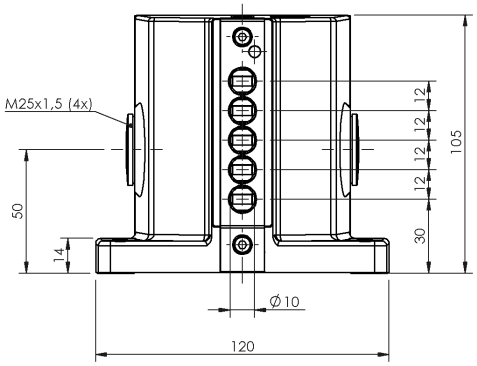

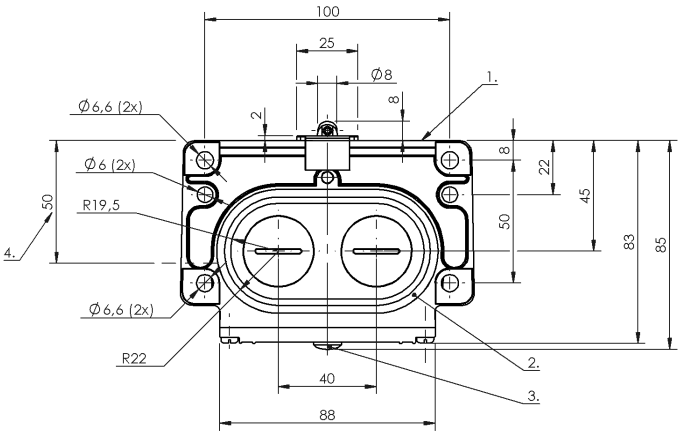

1) Опорная кромка, 2) Уплотнительное кольцо, 3) Функциональный индикатор FD/FE/LL, 4) Кабельный ввод

Basic features

Базовый стандарт	IEC 60947-5-1
Исполнение	Щелчковый контакт
Переключатель DIN	DIN 43697
Принцип действия	1-5. Точка переключения: механический
Разрешение на эксплуатацию/ конформность	CE CCC WEEE

Display/Operation

Индикация функций	1-5. Точка переключения: FE-90...250 В

Electrical connection

Тип разъема	1-5. Точка переключения: Винтовая клемма

Electrical data

Длительный ток	1-5. Точка переключения: 6 A
Расчетное рабочее напряжение Ue	1-5. Точка переключения: 250 В~
Функция переключения, механическая	Двойное прерывание с гальванической развязкой один замыкатель и один размыкатель Двухконтурный переключатель
Частота переключения	1-5. Точка переключения: 300/ мин

Environmental conditions

Степень защиты	IP67
Температура окружающей среды	-5...85 °C

Functional safety

B10d (EN ISO 13849-1)	BSE 30,0: 30 миллионов циклов переключения

Material

Материал контактов	1-5. Точка переключения: Чистое серебро,позолоч.
Материал корпуса	Алюминий, анодирован.
Материал корпуса, защита поверхности	анодирован.
Материал толкателя	1-5. Точка переключения: Высококачественная сталь (1.4034)

Mechanical data

Number of switching positions	5x Ролик механический
Направление приближения	продольно, парралельно привинчиваемой поверхности
Переключающий элемент	1-5. Точка переключения: BSE 30.0
Расстояние от кулачка до опорной кромки	1-5. Точка переключения: 4.50...5.00 mm
Скорость трогания с места	1-5. Точка переключения: 60 m/ min
Срок службы, механич.	1-5. Точка переключения: 30 млн. циклов переключения
Усилие переключения	1-5. Точка переключения: 20 N
Установка	вертикально
Фланец, ввод	2 Резьбовых выхода M25
Форма толкателя	1–5-я точка переключения: ролик

Range/Distance

Воспроизводимость	1-5. Точка переключения: ±0.01 mm

Wiring Diagrams (Schematic)
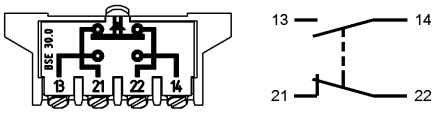
BSE 30.0