Кулачковые выключатели

BNS 823-B04-D16-61-B-22-04-FC
Код заказа: BNS050K

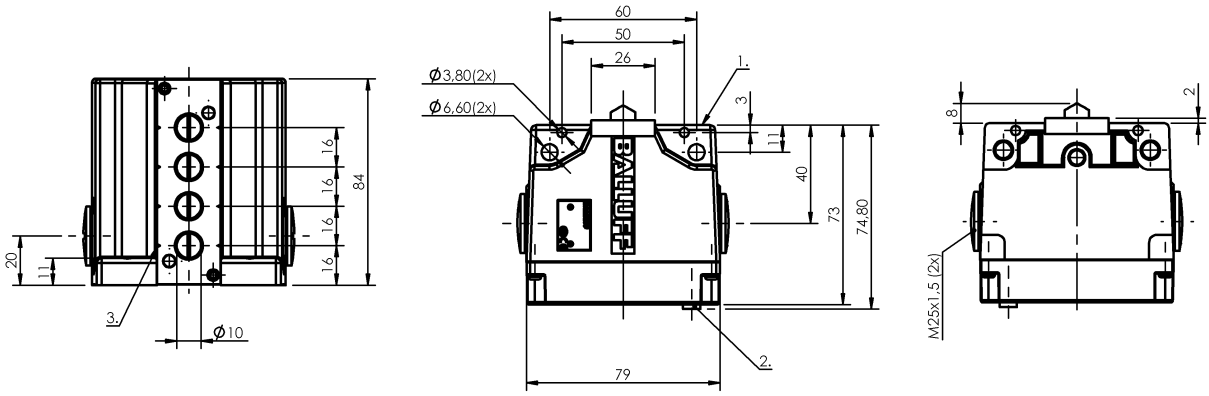

1) Опорная кромка, 2) Функциональный индикатор FC, 3) Марк. Безопасн. точка переключения

Basic features

Базовый стандарт	IEC 60947-5-1
Исполнение	Безопасность DIN EN 60204-1
Разрешение на эксплуатацию/ конформность	CE WEEE

Electrical data

Функция переключения, механическая	Размыкатель с принудительным размыканием согласно требованиям VDE Двойное прерывание Замыкающий контакт со скачкообразной функцией с гальванической развязкой один замыкатель и один размыкатель Двухконтурный переключатель

Environmental conditions

Степень защиты	IP67
Температура окружающей среды	-5...85 °C

Functional safety

B10d (EN ISO 13849-1)	BSE 85: 1 миллион циклов переключения

Material

Материал корпуса	Алюминий, анодирован.
Материал корпуса, защита поверхности	анодирован.

Mechanical data

Number of switching positions	4x Крыша механический
Направление приближения	продольно, парралельно привинчиваемой поверхности
Установка	вертикально
Фланец, ввод	нет
Форма толкателя	1–4-я точка переключения: крыша

Wiring Diagrams (Schematic)
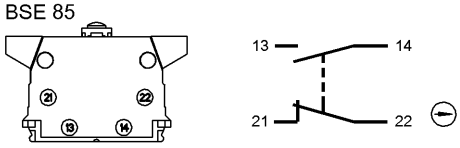
BSE 85