Кулачковые выключатели

BNS 813-D06-R12-62-22-06
Код заказа: BNS0516

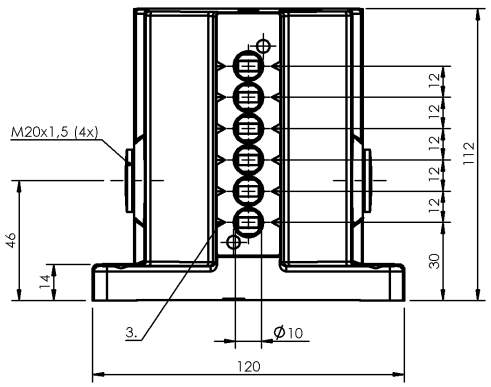

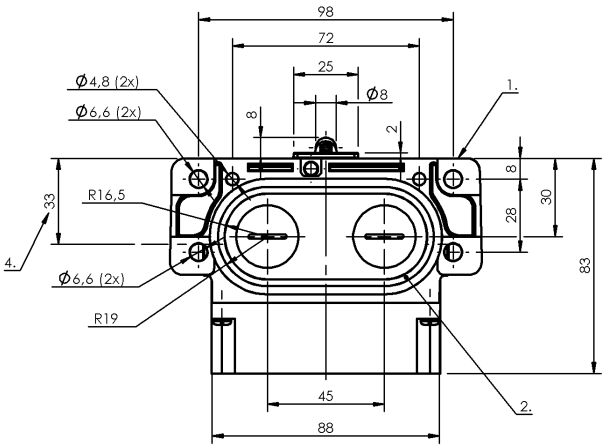

1) Опорная кромка, 2) Уплотнительное кольцо, 3) Марк. Безопасн. точка переключения, 4) Кабельный ввод

Basic features

Базовый стандарт	IEC 60947-5-1
Исполнение	Безопасность DIN EN 60204-1
Разрешение на эксплуатацию/ конформность	CE WEEE

Electrical data

Функция переключения, механическая	Двухконтурный переключатель один замыкатель и один размыкатель с гальванической развязкой Замыкающий контакт со скачкообразной функцией Двойное прерывание Размыкатель с принудительным размыканием согласно требованиям VDE

Environmental conditions

Степень защиты	IP67
Температура окружающей среды	-5...85 °C

Functional safety

B10d (EN ISO 13849-1)	BSE 85: 1 миллион циклов переключения

Material

Материал корпуса	Алюминий, анодирован.
Материал корпуса, защита поверхности	анодирован.

Mechanical data

Number of switching positions	6x Ролик механический
Направление приближения	продольно, парралельно привинчиваемой поверхности
Установка	вертикально
Фланец, ввод	2 Резьбовых выхода M20
Форма толкателя	1–6-я точка переключения: ролик

Wiring Diagrams (Schematic)
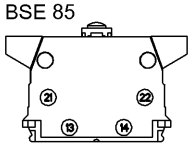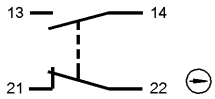
BSE 85