Кулачковые выключатели

BNS 813-D06-L12-100-10-01-FE
Код заказа: BNS052K

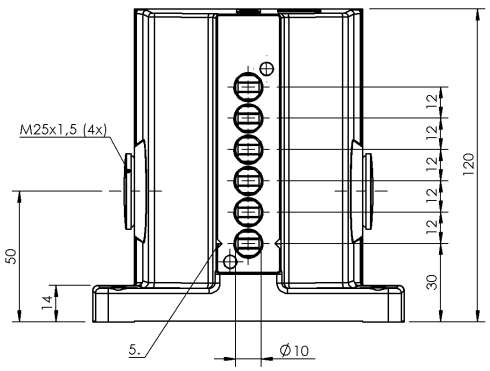

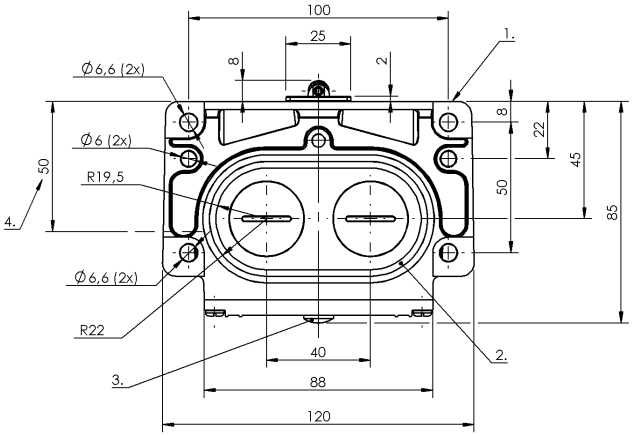

1) Опорная кромка, 2) Уплотнительное кольцо, 3) Функциональный индикатор FD/FE/LL, 4) Кабельный ввод, 5) Марк. Безопасн. точка переключения

Basic features

Базовый стандарт	IEC 60947-5-1
Исполнение	Безопасность DIN EN 60204-1
Переключатель DIN	DIN 43697
Разрешение на эксплуатацию/ конформность	CE WEEE

Environmental conditions

Степень защиты	IP67
Температура окружающей среды	-5...85 °C

Functional safety

B10d (EN ISO 13849-1)	BSE 30,0: 30 миллионов циклов переключения BSE 61: 30 миллионов циклов переключения

Material

Материал корпуса	Алюминий, анодирован.
Материал корпуса, защита поверхности	анодирован.

Mechanical data

Number of switching positions	6x Подшипник качения механический
Направление приближения	продольно, парралельно привинчиваемой поверхности
Установка	вертикально
Фланец, ввод	2 Резьбовых выхода M25
Форма толкателя	1–6-я точка переключения: подшипник качения

Wiring Diagrams (Schematic)

BSE 61

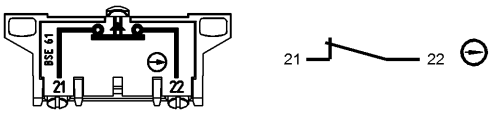
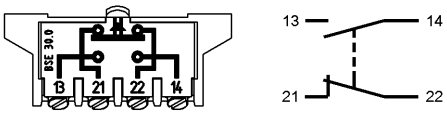
BSE 30.0