Провода с разъемами

BCC S425-0000-1A-004-VX8334-150
Код заказа: BCC06U9

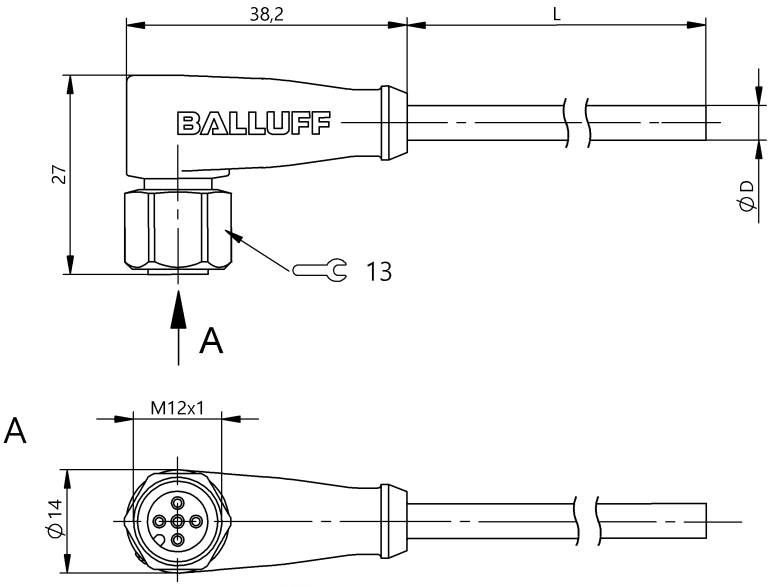

Basic features

Разрешение на эксплуатацию/ конформность	CE cULus E~ Ecolab WEEE

Display/Operation

Индикация рабочего напряжения	СД зеленый
Функциональный индикатор (конт. 4)	СД желтый

Electrical connection

Диаметр кабеля D	4.50 mm ±0.15 mm
Кабель	PVC gray, 15.00 m, Drag chain compatible
Кабель, радиус изгиба мин., гибкая прокладка	10 x D
Кабель, радиус изгиба мин., фиксированная прокладка	5 x D
Кабель, циклы изгиба, мин.	2 млн.
Количество контактов	5
Количество проводников	3
Конфигурация штекера	угловой
Разъем	M12x1-Гнездо, угловой, 5-конт., A-с кодированием
Сечение проводника	0.34 mm²
Система	Molded

Electrical data

Номинальный ток (40 °C)	4.0 A
Рабочее напряжение Ub	30 B=

Environmental conditions

Степень защиты	IP67, IP68, IP69K
Температура кабеля UL, макс., гибкая прокладка	80 °C
Температура кабеля UL, макс., фиксированная прокладка	80 °C
Температура кабеля, гибкая прокладка	-5...105 °C
Температура кабеля, тяговая цепь	-5...60 °C
Температура кабеля, фиксированная прокладка	-40...105 °C

Interface

Переключающий выход	PNP замыкающий контакт (NO)

Material

Материал держателя контактов	PUR
Материал контактов	Bronze
Материал корпуса	PUR
Материал накидной гайки	Stainless steel (1.4404)
Материал оболочки кабеля	ПВХ

Провода с разъемами

BCC S425-0000-1A-004-VX8334-150
Код заказа: BCC06U9

Mechanical data

Длина кабеля L	15.00 m
Момент затяжки кабельного соединителя	0,6 Нм
Оболочка кабеля, цвет	серый
Свойства кабеля	пригодность для тяговых цепей
Скорость перемещения, макс., тяговая цепь	200 m/min
Ускорение, макс., тяговая цепь	5 m/s²
Ход перемещения по вертикали, макс., тяговая цепь	2 m
Ход перемещения по горизонтали, макс., тяговая цепь	5 m

Remarks

Конструкция кабеля по UL-AWM 2517
без содержания силикона
Невоспламеняемость по IEC 60332-1-2
Степень защиты по IEC 60529 или ISO 20653, только в свинченном состоянии с ответной частью.

Connector Drawings

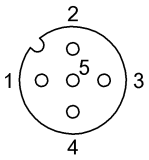

Конт. 1: коричневый
Конт. 3: синий
Конт. 4: черн.

Wiring Diagrams (Schematic)

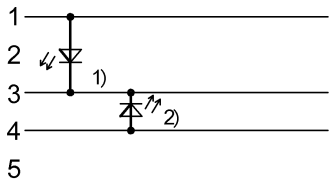

1) СД зеленый = индикация работы
2) СД желтый = работа