Крепежные приспособления

SCHLAUCHSCHELLE BMF GR. 3
Код заказа: BAM00N5

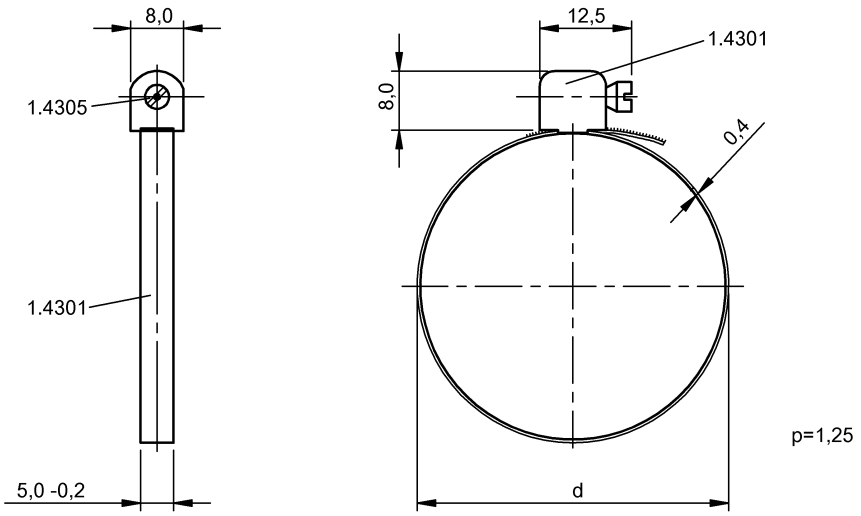

Basic features

Исполнение	Ø 28-39 мм
Комплект поставки	Хомут шланга
Применение	для магнитных датчиков BMF
Принцип действия	Хомут шланга

Material

Материал	Высококачественная сталь (1.4301)

Mechanical data

Крепление	Винты, клеммы
Момент затяжки зажимного винта	1.2 Nm