Механическая защита

BAM PC-LG-037-H0750-M-01/F
Код заказа: BAM03EC

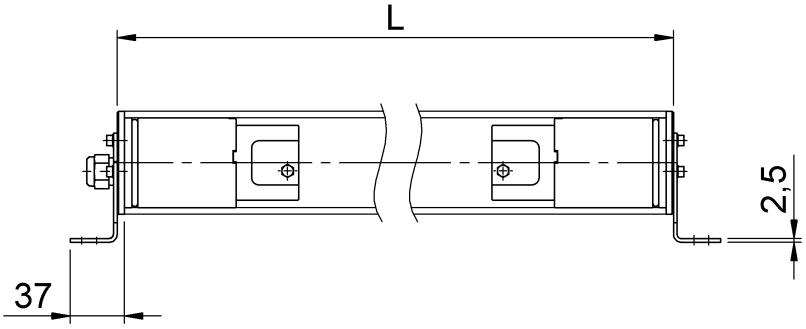

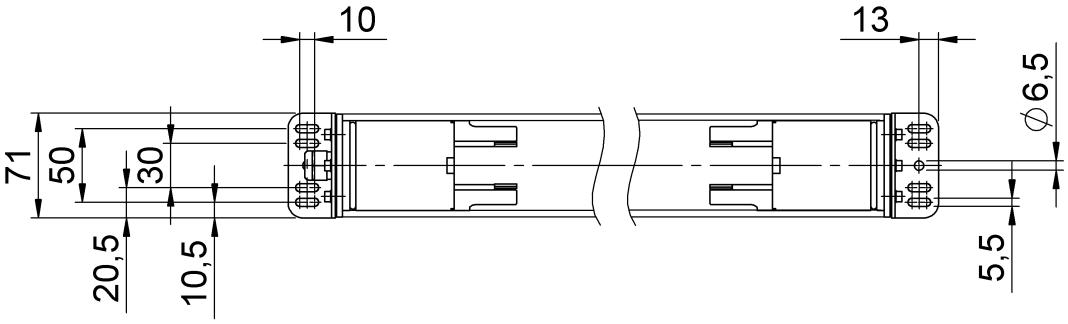

L = Length

Basic features

Комплект поставки	прозрачная лампа из PMMA с держателем (1 шт.) Краткое руководство
Краткое описание	Защитный корпус
Применение	для оптоэлектронных защитных световых завес BLG

Environmental conditions

Степень защиты	IP67, IP68, IP69K, согласно EN 60529
Температура окружающей среды, макс.	80 °C для очистки горячей водой

Material

Материал защитного стекла	Policirl PMMA
Материал корпуса	PMMA Высококачественная сталь, Держатель
Материал уплотнительного кольца	Силикон

Mechanical data

Вес	1.68 kg
Крепление	Винты
Прочность на сжатие, макс.	100 bar
Размеры	Ø 70 x 978.5 mm

Remarks

Для передатчика и приемника защитных световых завес следует заказывать по одному защитному корпусу.
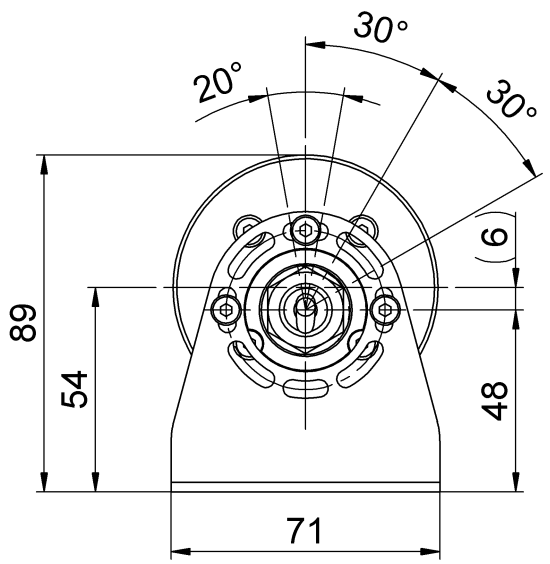
Help Views